WALTER
Quality since 1919

WALTER Werkzeuge Salzburg GmbH
Gewerbeparkstr. 9, 5081 Anif
AUSTRIA

Copyright Walter Werkzeuge Salzburg GmbH 2026. All rights reserved.

WALTER
Quality since 1919

631041
Mod.: WWS-ASF40-B01

DE EN FR CZ SI HR



Akku-Schneefräse Brushless 40 V

Bedienungsanleitung

(EN) Cordless Snow Blower Brushless 40 V
Operating manual

(FR) Souffleuse à neige sans fil Brushless 40 V
Notice d'utilisation

(CZ) Akumulátorová sněhová fréza Brushless 40 V
Návod k obsluze

(SI) Akumulatorska snežna freza Brushless 40 V
Navodila za uporabo

(HR) Akumulatorska freza za snijeg Brushless 40 V
Upute za uporabu

(AT) (DE)
service@walteronline.com
(EN)
service@walteronline.com
(FR)
service-be@walteronline.com
(CZ)
service-cz@walteronline.com
(SI)
service-si@walteronline.com
(HR)
service-hr@walteronline.com

00800 925 837 88
www.walteronline.com/servicecentre

DE	Originalbetriebsanleitung	Seite	5
EN	Original instructions	Page	22
FR	Notice d'utilisation d'origine	Page	38
CZ	Originální návod k obsluze	Strana	54
SI	Prevod originalnih navodil za uporabo	Stran	70
HR	Izvorne upute za uporabu	Stranica	86

631041_BDA_Umschlag_A5.indd 1-4
06.07.2026 15:09:31

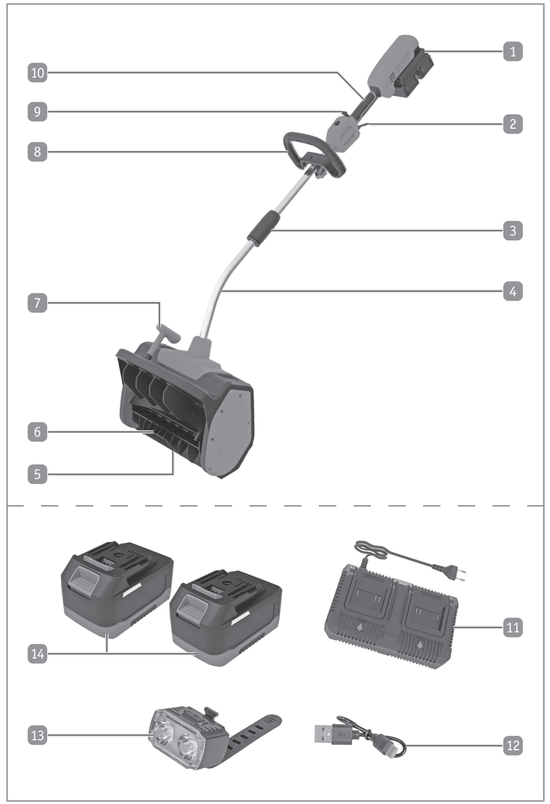
10
9
8
1
2
3
4
7
6
5
14
11
13
12

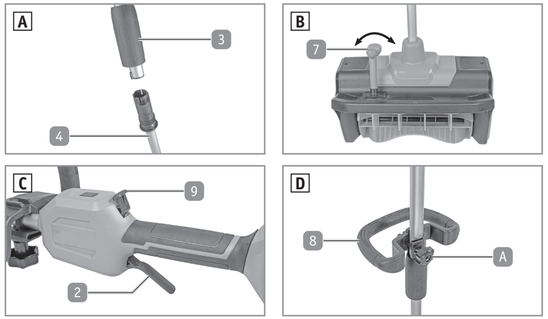
A
3
4
B
7
C
9
2
D
8
A